Revolution©

La porte avec un cadre continu

STAINO & STAINO

Portes et systèmes pour meubles

PORTE
revolution©

REVOLUTION BOIS D'un point de vue esthétique elle se caractérise par la presence d'un cadre réalisé en une seule pièce, sans aucun joint. Cette particularité rend la porte Revolution unique sur le marché, différente de toute autre porte. L'elimination des coupures classiques dans les chambranles associée à la position planaire du battant par rapport au châssis, confère à la porte un design monolithique qui malgré l'expression d'un goût minimaliste, donne a ses observateurs la sensation d'être devant un objet de design fait pour durer dans le temps.

PERSONNALISATION Le châssis Revolution qui contient l'encadrement en bois réalisé en une seule pièce reste adjacent à ce dernier et peut être réalisé dans la même couleur que le bois ou en une finition personnalisée pour créer une couleur en contraste.

REVOLUTION
PA02 | MDF laqué **RAL 6004** | **MA - REVOLUTION**

POIGNÉE
AVEC SUPPLEMÉNT

La poignée Revolution est réalisée en plein aluminium et contient de manière adjacente un supplément réalisé avec le même matériau prévu pour le battant.

La poignée Revolution peut être laquée ou anodisée dans la finition que le client préfère.

CHAMBRANLE
CONTINU EN MDF

Le cadre en bois inséré dans le châssis en aluminium est réalisé en une seule pièce. Aucun signe de jonction entre les éléments.

ENCADREMENT
PROTEGÉ

Le châssis en aluminium isole l'encadrement en bois de l'humidité du sol.

REVOLUTION©
BATTANT

LA TECHNIQUE ET LA FONCTION La porte Revolution se compose d'un battant très épais (53 millimètres) et est dotée d'un châssis portant en aluminium extrudé où sont positionnées les trois charnières escamotables et réglables. Trois charnières avec une portée de 90 kg son prévues même pour la hauteur standard de 210 cm, sur les portes Revolution plus hautes d'autres charnières sont ajoutées pour augmenter davantage la resistance de la porte.

Version tirant

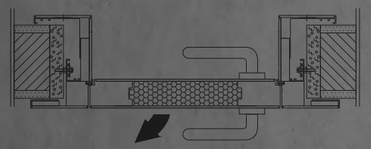

Version poussant

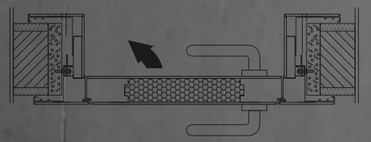

REVOLUTION
PA01 | MDF laqué **RAL 9003 | MA - REVOLUTION**

POIGNÉE
REVOLUTION©

La poignée Revolution© est réalisée en plein aluminium et contient de manière adjacente un supplément réalisé avec le même matériau prévu pour le battant.

Exactement comme pour le châssis de périmètre de la porte, le bord de la poignée peut être du même ton que le supplément ou dans une finition en contraste.

PHOTOS DE NOS CLIENTES

Quelques photos de nos clients

REVOLUTION
PA01 | MDF laqué **RAL 9003 | MA - REVOLUTION**

BOIS CORDONNÉE

Poignée Revolution© en aluminium argent satiné avec insert en bois cordonnée.
Cliquet en chrome satiné.

Le client peut choisir de personnaliser la couleur du insert e la finition de l'aluminium et du cliquet.

Pour voir les poignées disponibles voir la page **20**.

CHAMBRANTE SANS JOINTS

Chambranle sans joints, fabriqués en une seule piéce.
Profils périmétrtraux en aluminium argent satiné.

Le client peut choisir de personnaliser la couleur du bois e la finition de l'aluminium.

Couleurs et finitiones disponibles sur la page **24**.

POUSSANT ET TIRANT

La porte Revolution© est disponible avec ouverture à poussée et tirant, dans les deux versions, la porte reste alignée avec le cadre périmétrique extérieur.

REVOLUTION©
COULISSANTE

La porte Revolution© est également disponible dans une version coulissante intramur, le cadre périmétrique peut être fabriqué sans joint, à partir d'une seule piéce.

SPÉCIFICATIONS TECHNIQUES

Conception monolithique grâce au cadre périmétrique continu.
La porte Révolution est équipée d'un cadre en aluminium extrudé recouvert d'un cadre en bois continu, fait d'une seule pièce, sans coupures dans les angles.

Porte très épaisse (53 mm), charnières dissimulées d'une capacité de plus de 90 kg, cadre en aluminium extrudé qui protège les parties en bois de la porte, une poignée exclusive en aluminium massif avec insert coordonné avec le panneau de porte.

La porte Révolution est toujours réalisé sur mesure au millimètre.

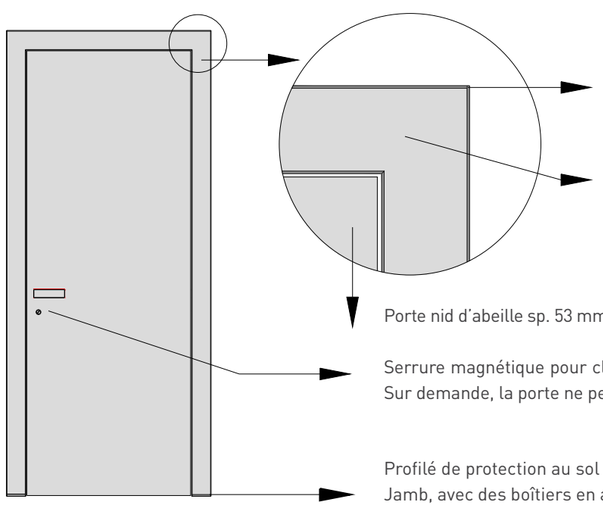

Cache-fil avec bords périmétriques en aluminium de 2 mm.

Insert simple en mdf laqué sans soudure.

Porte nid d'abeille sp. 53 mm en mdf laqué.

Serrure magnétique pour clé brevetée ou verrou de confidentialité.
Sur demande, la porte ne peut avoir qu'un trou de poignée.

Profilé de protection au sol en aluminium H mm 8.
Jamb, avec des boîtiers en aluminium et MDF disponibles en tirant et poussant «Evo».

ENCOMBREMENT DU CADRE

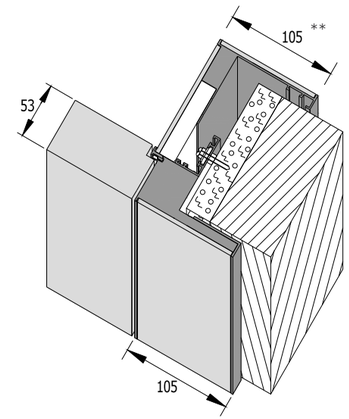

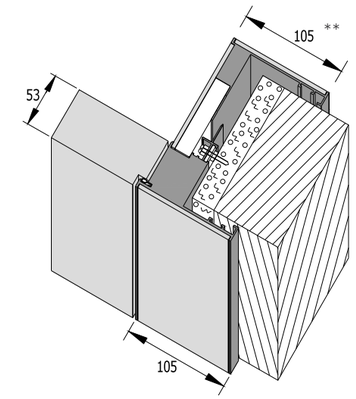

VERSION TIRANT

Dimensions exterieur cadre standard*

Vide precadre:	cm 70/80/90 x 215 H
Exterieur châssis:	cm 69/79/89 x 214,5 H
Passage net:	cm 59,7/69,7/79,7 x 209,8 H

VERSION POUSSANT «EVO»

Dimensions exterieur cadre standard*

Vide precadre:	cm 70/80/90 x 215 H
Exterieur châssis:	cm 69/79/89 x 214,5 H
Passage net:	cm 59,5/69,5/79,5 x 209,7 H

* le client peut demander une mesure personnalilisée avec une hauteur jusqu'à 300cm.
** la taille du cadre peut être personnalilisée à la domande du client de mm 70 a mm 105.

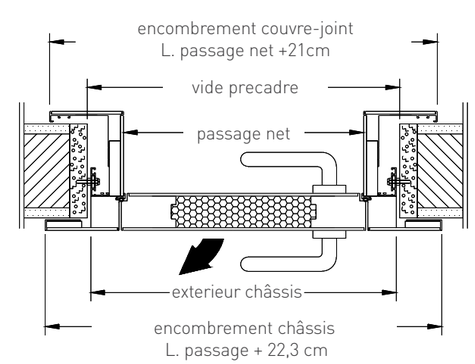

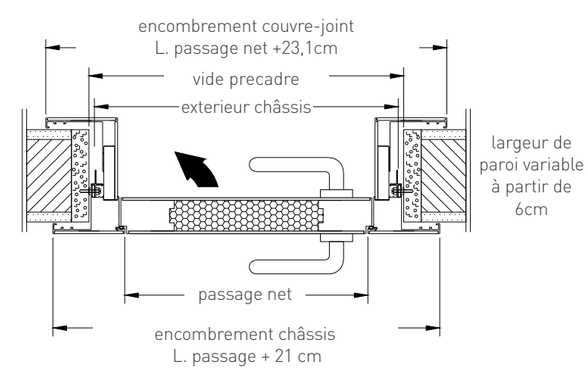

DIMENSIONS ET SUPPLÈMENTS

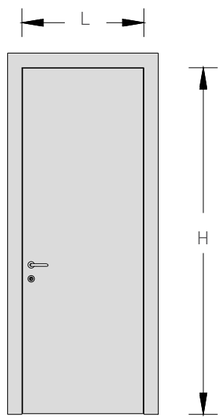

Porte sur mesure:

Jusqu'à cm 90 x 220 H
Jusqu'à cm 80 x 240 H
Jusqu'à cm 80 x 270 H
Jusqu'à cm 80 x 300 H

Porte avec imposte:

+50% de supplément sur le prix de la porte personnalisée

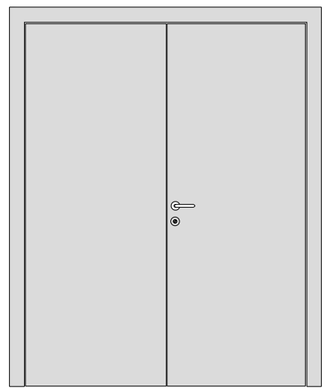

Porte battante double + semi-fixe avec poteaux:

Augmentation par rapport à une porte simple + 90%

VERSION COULISSANTE MURALE INTERNE:

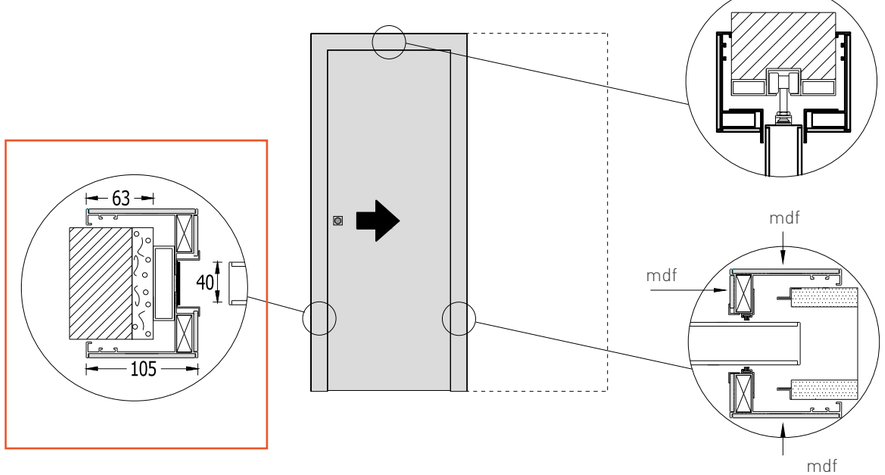

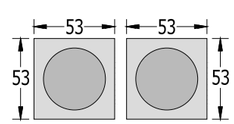

Niches de série

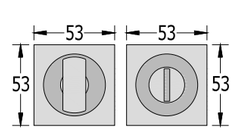

Niches avec loquet avec serrure

POIGNÉE REVOLUTION:

Poignée Revolution en aluminium billette, dans une finition coordonnée avec les profilés de porte:

- Poignée en aluminium massif, sans insert
- Poignée avec insert en MDF laqué mat
- Poignée avec insert en verre laqué brillant ou satiné
- Cliquet d'intimité en chrome satiné ou brillant

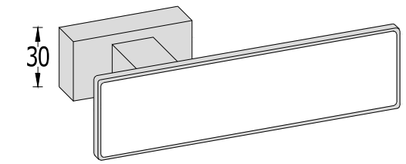

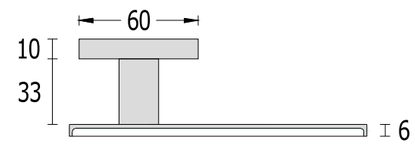

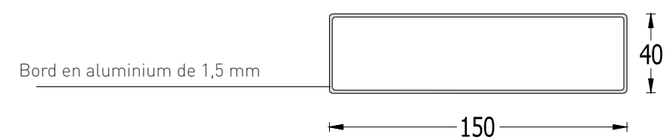

Voir quelques exemples de correspondance des couleurs possibles à la page **22** et **23**.

POIGNÉES

La poignée Revolution est réalisée en plein aluminium et contient de manière adjacente un supplément réalisé avec le même matériau prévu pour le battant. Cependant, il est possible de personnaliser votre porte Revolution avec le type de poignée que vous préférez parmi celles présentes ici.

TOTAL by Olivari

RADIAL by Olivari

H 5015 by Fusital
design A.Citterio.

QUADRA

REVOLUTION©

SIRIO

H 352 by Fusital
design O. Decq - B. Cornette.

CONO

H 5014 by Fusital

1. Finition du Profil

PA10
Bronze foncé

PA03
Noir opaque

PA02
Blanc opaque

2. Finition de la Porte

RAL 9005
Laque Noir

RAL 9003
Laque Blanc

RAL 6004*
Laque Verte Bleur

* Laque couleur a votre choix

1. Finition du Profil

PA03
Noir opaque

PA10
Bronze foncé

PA01
Gris argent

2. Finition de la Porte

SHADED WHITE*
Laque couleur
Shaded White®

RAL 6027*
Laque couleur Vert Clair

RAL 7006*
Laque Beige Gris

* Laque couleur a votre choix

FINITIONS

La finition de la porte et des cadres continus est en option de couleur Ral mat, la finition des parties en aluminium il peut être en argent satiné, ou dans les versions optionnelles (blanc, noir, bronze, Corten).

Finitions possibles

pour notre porte Révolution

1. _____

2. _____

1. Finition du Profil

PA01
Gris argent

PA02
Blanc opaque

PA03
Noir opaque

PA09
Corten

PA10
Bronze foncé

2. Finition de la Porte

RAL A VOTRE CHOIX*
Laque couleur a votre choix*

NCS A VOTRE CHOIX*
Laque couleur a votre choix*

RAL 9003
Laque blanc

* finition disponible sur échantillon

EXEMPLES DE COMBINAISONS POSSIBLES

Il est possible de choisir la finition de la porte et le profilé afin d'avoir la combinaison optimale pour vos besoins.

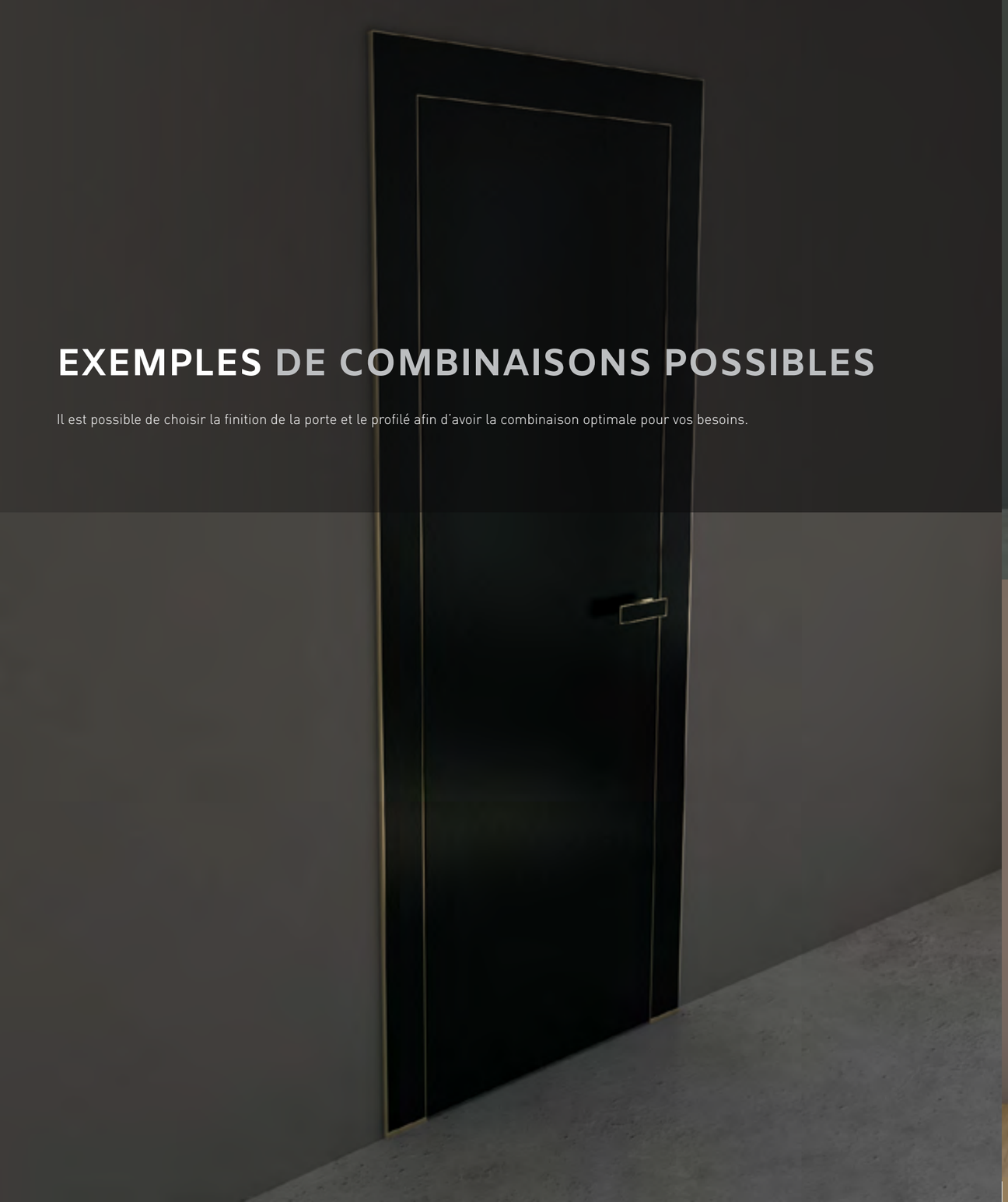

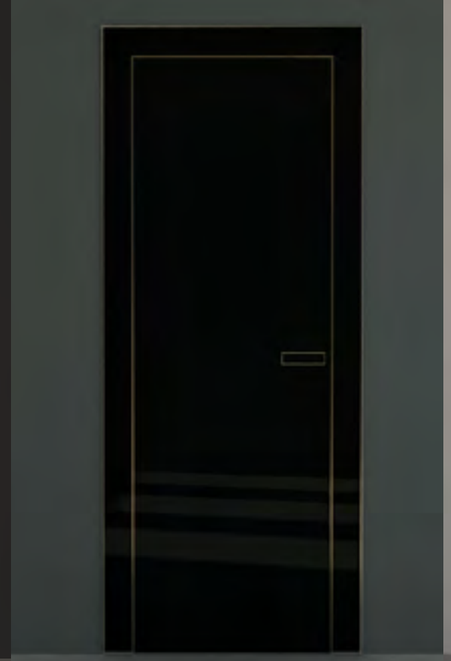

profil **PA10** - porte **RAL9005**

profil **PA03** - porte **RAL9003**

profil **PA02** - porte **RAL6004**

profil **PA03** - porte **SHADED WHITE®**

profil **PA10** - porte **RAL6027**

profil **PA01** - porte **RAL7006**

STAINO&STAINO SRL Via Danubio, 21/23/25
59100 Prato - Italy | Tel +39 0574 69 39 38
Fax +39 0574 69 43 55

www.stainoestaino.fr

amministrazione@stainoestaino.it
commerciale@stainoestaino.it
export@stainoestaino.it

STAINO & STAINO Srl n'est pas responsable d'éventuelles inexactitudes contenues dans ce catalogue en raison d'erreurs d'impression, ou toute autre raison. STAINO & STAINO se réserves le droit d'apporter des changements pour améliorer les produits sans préavis. Reproduction interdite sans autorisation, même partielle, des textes et les images contenues dans ce catalogue est strictement interdite par la loi.